1	Hydrant nadziemny DN80
2	Kolano stopowe N80
3	Króciec dwukołniezowy FF
4	Zasuwa DN80
5	Trójnik T100/80
6	Obudowa do zasuwy
7	Skrzynka uliczna

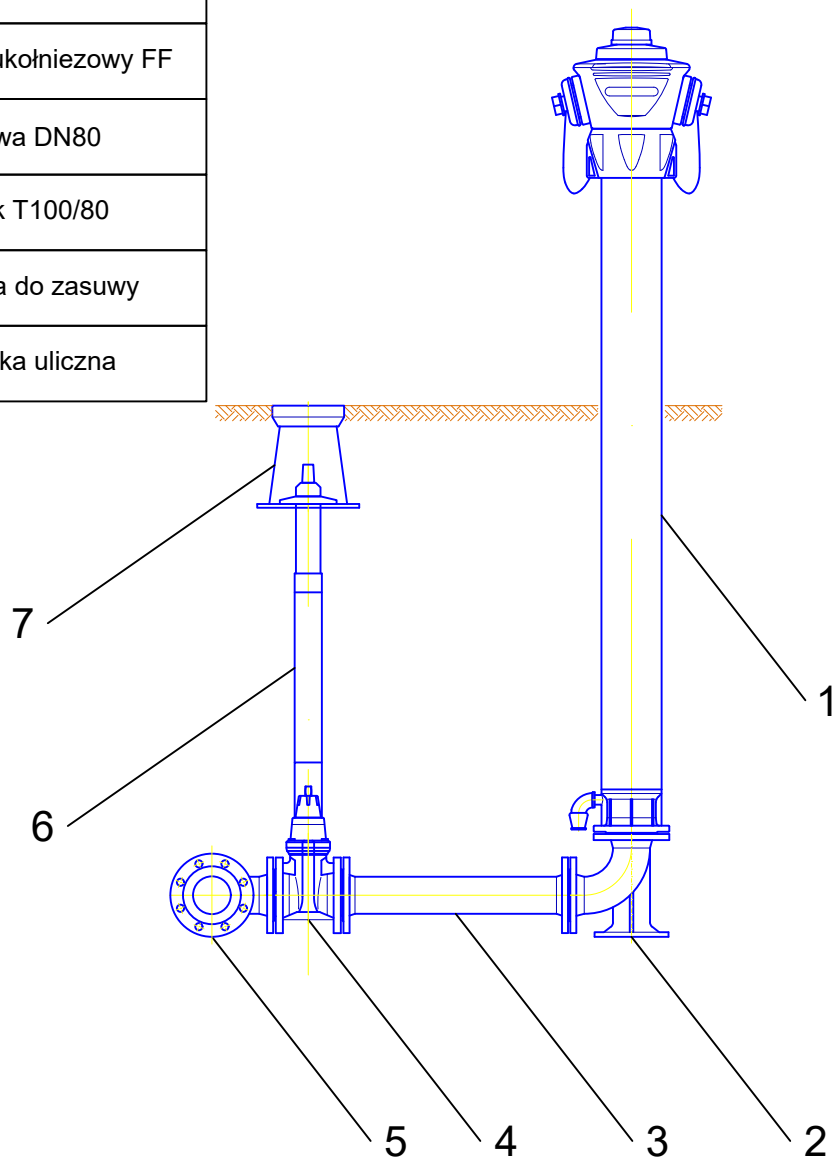

Nazwa zamierzenia budowlanego	tytuł rysunku	skala
Budowa sieci wodociągowej w miejscowości Popów - zasilenie oczyszczalni ścieków	Schemat hydrantu	----
		specjalność
		IS
Inwestor	projektant	podpis
Gmina Szczytniki, Szczytniki 139 62-865 Szczytniki	inż. Jarosław Grzelak upr. nr 7131-7132/37/PW/2002	
Adres	asystent projektanta	podpis
działka 89 obręb: 0016 Popów gmina Szczytniki	inż. Zuzanna Duleba	
Jednostka projektowa	sprawdzający	podpis
Zakład Projektowo-Usługowy Inżynierii Środowiska PRIMEKO ul. Łódzka 210, 62-800 Kalisz tel: 62 767 02 63 email: primeko@o2.pl	mgr inż. Monika Żurawska upr. nr WKP/0273/PWOS/06	

numer projektu	element projektu	data	numer rysunku
		Listopad 2025	6